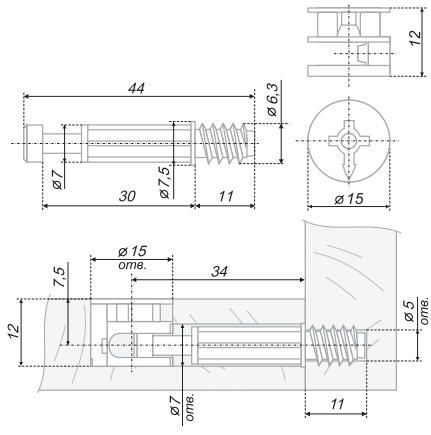

ST01/46

Стяжка эксцентриковая / Eccentric strainer

код / code	G	упаковка (шт.) / packing (pcs.)
ST01/46/6/Zn/01	8,8	2 000

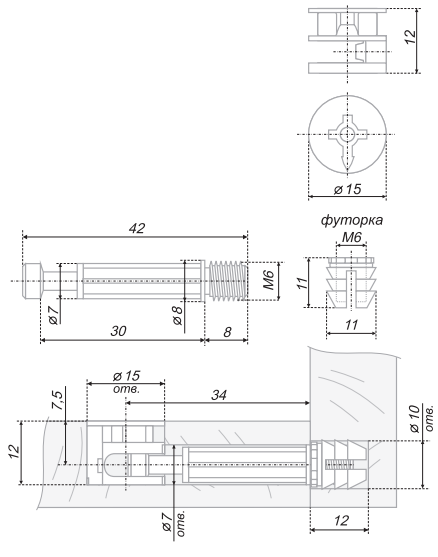

ST01/47

Стяжка эксцентриковая / Eccentric strainer

код / code	G	упаковка (шт.) / packing (pcs.)
ST01/47/6/Zn/01	8,9	2 000

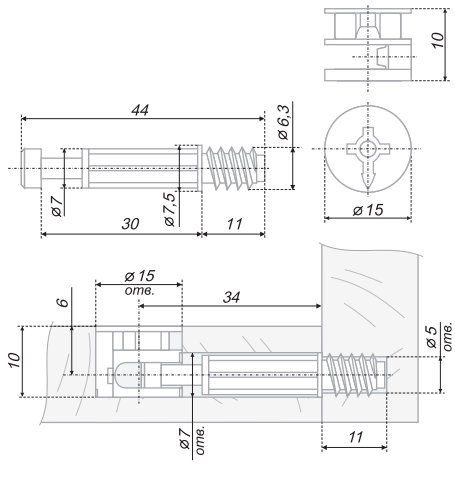

ST01/48

Стяжка эксцентриковая / Eccentric strainer

код / code	G	упаковка (шт.) / packing (pcs.)
ST01/48/6/Zn/01	8,4	2 000