Петля скрытая цилиндрическая

Угол открывания 180 град.
Материал — латунь.

Артикул	D, мм	h, мм	L, мм	L1, мм	C, мм	H*, мм	
						min	max
030621/LAT	10	6	22	11	1	14	18
030622/LAT	12	8	27	13,5	1	16	20
030623/LAT	14	8	31	15,5	1	18	22
030624/LAT	16	8	33	16,5	1	20	24
030625/LAT	18	8	37	18,5	1	22	26

МОНТАЖ
Путем завинчивания зажимного винта обеспечивается плотная посадка.При особенно высокой нагрузке цилиндры могут дополнительно фиксироваться с торцевой стороны при помощи щурупов для ДСП или обычных шурупов.

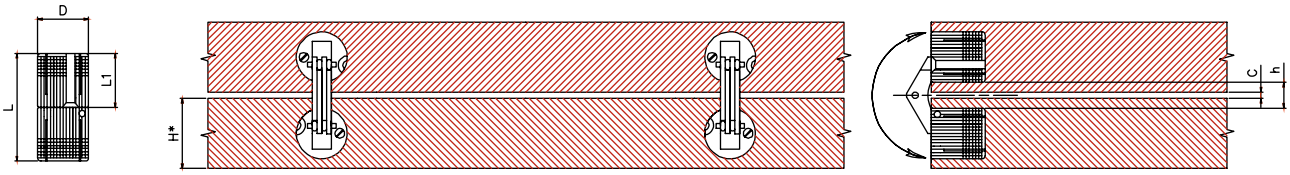

Петля секретерная SHX-0281

Угол открывания 180 град.
Материал — металл.

Артикул	Цвет	Норма отпуска	Норма упаковки
030627/BL	черный	70 шт.	420 шт.
030628/NI	никель	40 шт.	420 шт.
030640/G	золото	40 шт.	400 шт.

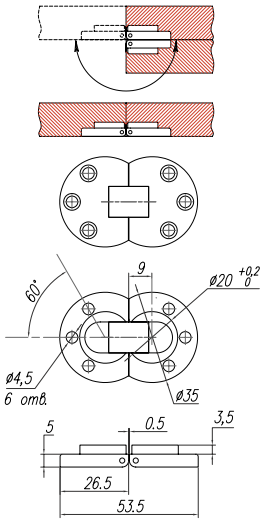

Петля секретерная

Угол открывания 180 град.

Артикул (Название)	Цвет	Норма отпуска	Норма упаковки
030642/CH (SHX-0129)	хром	1 шт.	300 шт.

Петли SHX-0129 поставляются вместе с комплектом саморезов в цвет петли.

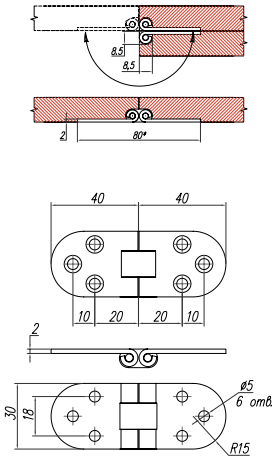

Петля секретерная W-2014

Угол открывания 180 град.
Материал – сталь..

Артикул	Цвет	Норма отпуска	Норма упаковки
030645/NI	никель	1 шт.	1000 шт.

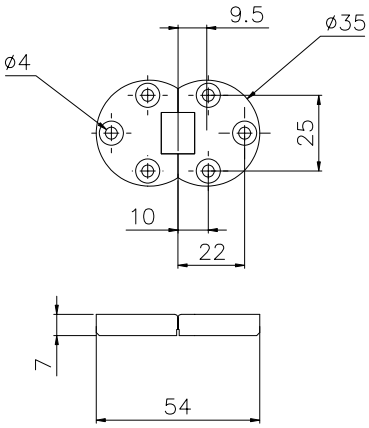

Петля ломберная SHX-0128

Угол открывания 180 град.
Материал — металл.

Артикул	Цвет	Норма отпуска	Норма упаковки
030643/NI	никель	1 шт.	288 шт.

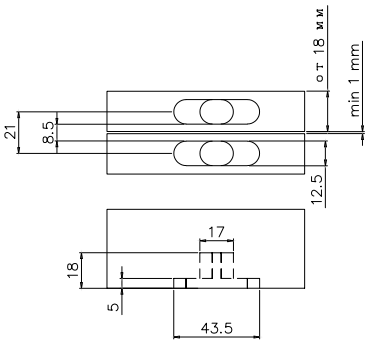

Петля ломберная 05-007

Материал: металл.

Артикул	Цвет	Норма отпуска	Норма упаковки
030626/ZN	цинк	100	500

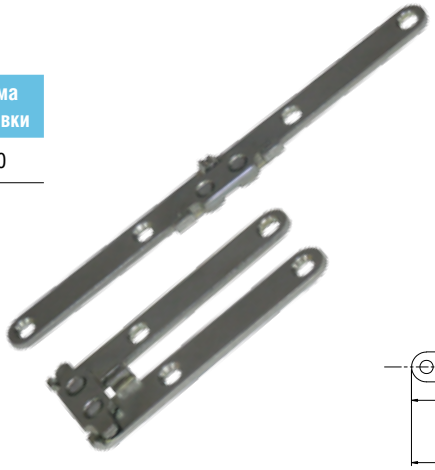

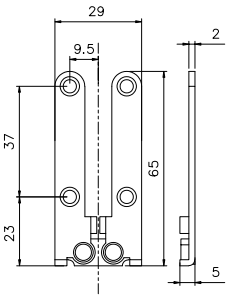

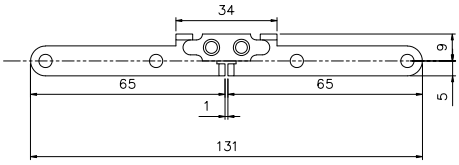

ПЕТЛИ ДЛЯ ВСТАВКИ СТОЛА

Петля для вставки стола 5104

Угол открывания 180 град.
Материал – металл.

Артикул	Толщина вставки	Цвет	Норма отпуска	Норма упаковки
030639	16-19	цинк	1 шт.	500 шт.

В перекрестных областях выбираем петлю расчитанную на большую толщину

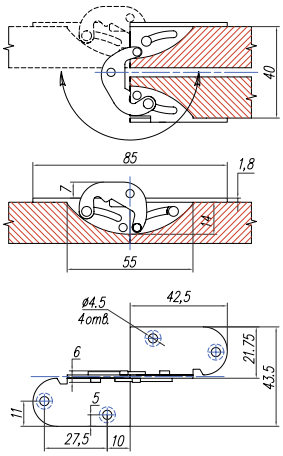

Петля для вставки стола 5103

Угол открывания 180 град.
Материал – металл.

Артикул	Толщина вставки	Цвет	Норма отпуска	Норма упаковки
030632	18-20	цинк	1 шт.	500 шт.

В перекрестных областях выбираем петлю расчитанную на большую толщину

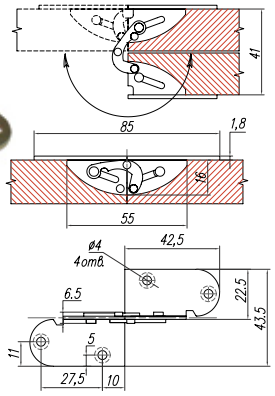

Петля для вставки стола 5102

Угол открывания 180 град.
Материал – металл.

Артикул	Толщина вставки	Цвет	Норма отпуска	Норма упаковки
030630	20-22	цинк	1 шт.	500 шт.

В перекрестных областях выбираем петлю расчитанную на большую толщину

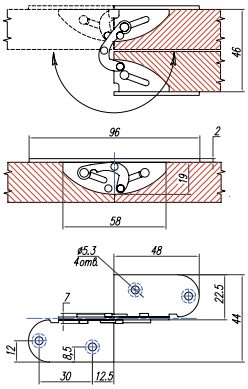

Петля для вставки стола 5105

Угол открывания 180 град.
Материал – металл.

Артикул	Толщина вставки	Цвет	Норма отпуска	Норма упаковки
030644	22-24	цинк	1 шт.	400 шт.

В перекрестных областях выбираем петлю расчитанную на большую толщину

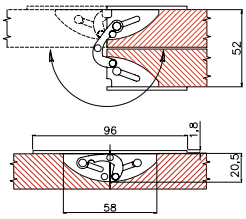

Петля для вставки стола 5101

Угол открывания 180 град.
Материал – металл.

Артикул	Толщина вставки	Цвет	Норма отпуска	Норма упаковки
030631	24-28	цинк	1 шт.	250 шт.

В перекрестных областях выбираем петлю расчитанную на большую толщину

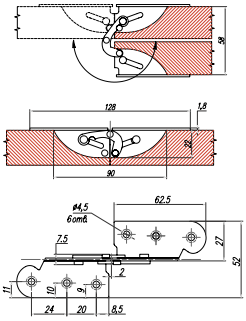

ПЛАСТИНА ДЛЯ ПЕТЛИ

Пластина 2-мм для петли арт. 030632 (5103)

Материал – металл.

Артикул	Цвет	Норма отпуска	Норма упаковки
030633	цинк	1 шт.	2000 шт.

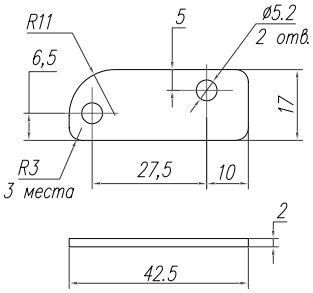

Механизм поворота вставки стола 2-х компонентный разъёмный DG 001

Материал – металл.
Покрытие – цинк (жёлтый).

Артикул	Норма отпуска	Норма упаковки
030601	1 шт.	200 шт.

Простой и надёжный вариант механизма поворота раскладывающейся вставки в раздвижных столах

Рекомендации по установке на стр. 77

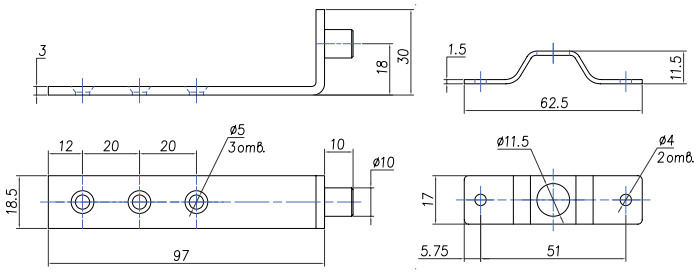

Механизм поворота вставки стола (изогнутый) DG 001V

Материал – металл.
Покрытие – цинк (жёлтый).

Артикул	Норма отпуска	Норма упаковки
030602	1 шт.	200 шт.

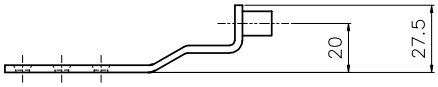

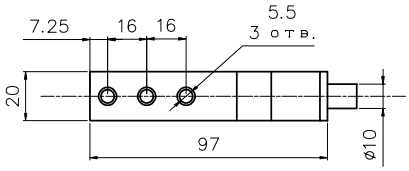

Механизм поворота вставки стола (типа «Бабочка») DG 804

Материал – металл.

Артикул	Цвет	Норма отпуска	Норма упаковки
030603	цинк (желтый)	1 шт.	200 шт.

Рекомендации по установке на стр. 78 – 79

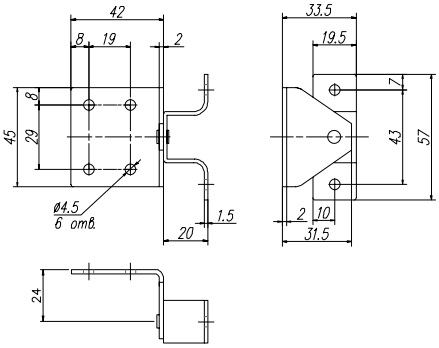

Механизм подъёма вставки стола (комплект: левый + правый) DG K0401

Материал – металл.
Покрытие – цинк (жёлтый).

Артикул	Норма отпуска	Норма упаковки
030604	1 шт.	20 шт.

Рекомендации по установке на стр. 80 – 81

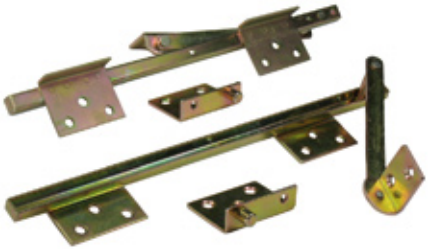

Рекомендации по установке на стр. 117, 118

Механизм поворота вставки стола типа «Коромысло» BIN 01-390

Крепёж к дополнительной внутренней царге.
Материал – металл.
Покрытие – цинк (белый).

Артикул	Норма отпуска	Норма упаковки
030611	1 шт.	100 шт.

Рекомендации по установке на стр. 84

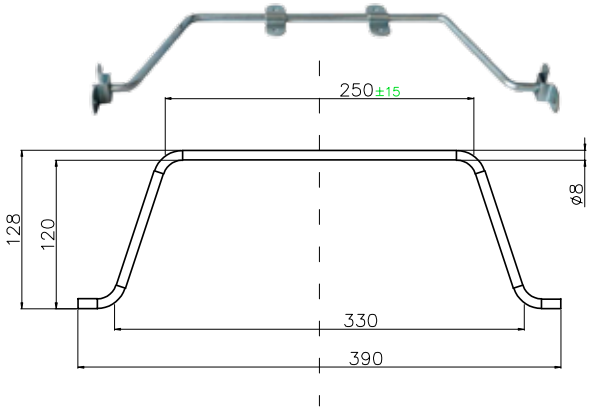

Механизм поворота вставки стола (трубка)

Материал - металл.
Покрытие - цинк (белый)

Рекомендации по установке на стр. 82-83

Артикул	Наимено-вание	L, мм	A, мм	B, мм	C, мм	D, мм	Кол-во крепежей	Норма отпуска	Норма упаковки
030607	JC 01 (810)	810	33	52	18	12	4	1 шт.	40 шт.
030608	JC 01 (910)	910	33	52	18	12	4	1 шт.	40 шт.
030615	JC 01 (795)	795	33	52	18	12	4	1 шт.	40 шт.
под заказ	JC 02 (900)	900	31	52	20	16	4	1 шт.	40 шт.

JC 01

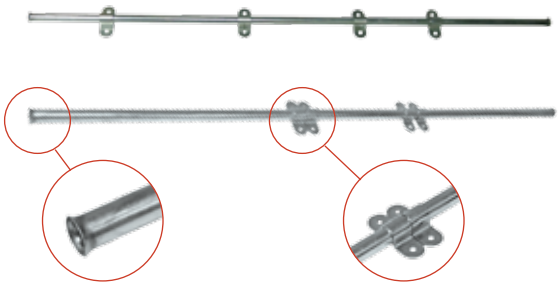

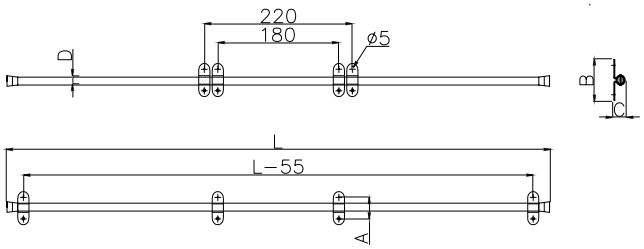

Держатель для JC - 01

Материал - металл.
Цвет - хром.

Артикул	Норма отпуска	Норма упаковки
030609	1 шт.	850 шт.

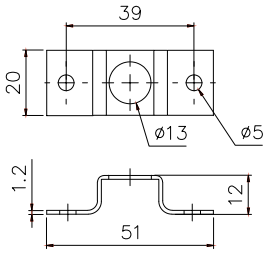

АРТИКУЛ 030619

Подъёмно-поворотный механизм вставки стола Buoni

Максимальная ширина вставки – 900 мм
Максимальная длина вставки – 600 мм

используется вместе с механизмом раздвижения книжка 35/900/225B-SB

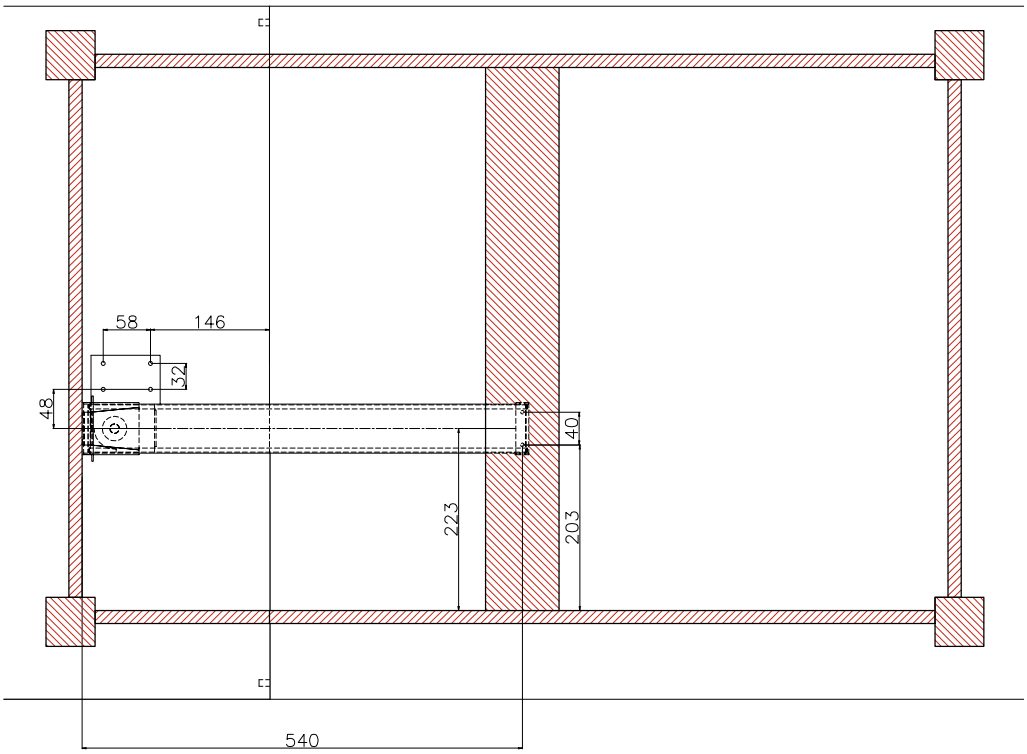

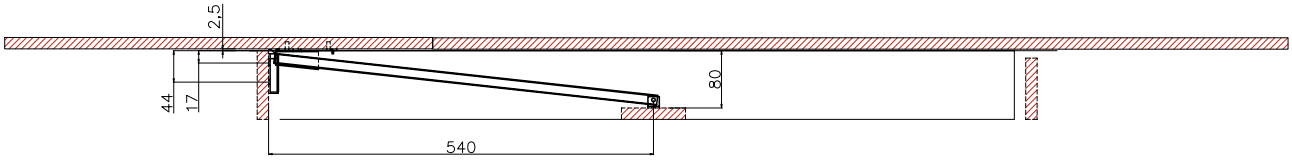

МЕХАНИЗМ ПОВОРОТА ВСТАВКИ СТОЛА 030601
УСТАНОВОЧНЫЕ РАЗМЕРЫ

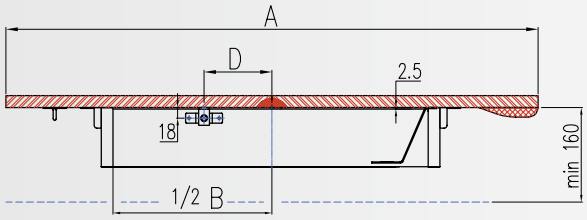

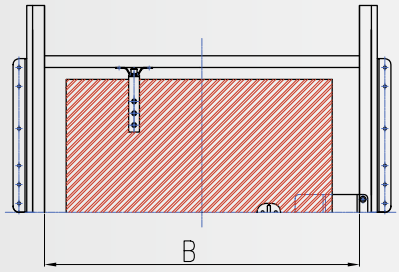

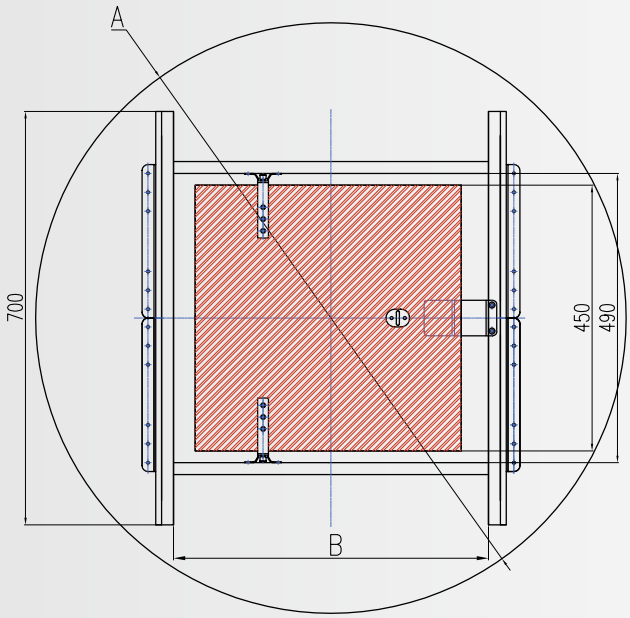

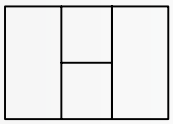

Типоразмеры
для прямоугольных столов

A	B	D
800 – 840	520	115
840 – 880	560	115
880 – 920	600	115
920 – 960	640	115
960 – 1000	680	115

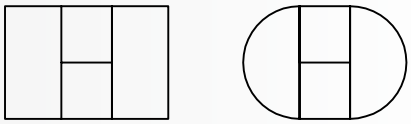

Типоразмеры
для прямоугольных и овальных столов

A	B	D
1000 – 1040	720	115
1040 – 1080	760	115
1080 – 1120	800	115
1120 – 1160	840	115
1160 – 1200	880	115

СХЕМА РАСКЛАДЫВАНИЯ ВСТАВКИ СТОЛА 030601
ПРИНЦИП РАБОТЫ

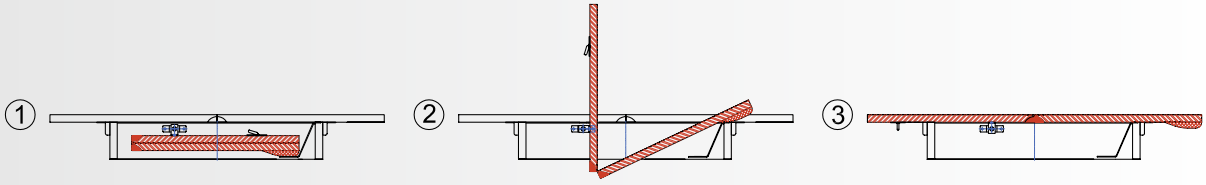

МЕХАНИЗМ ПОВОРОТА ВСТАВКИ СТОЛА 030603
УСТАНОВОЧНЫЕ РАЗМЕРЫ

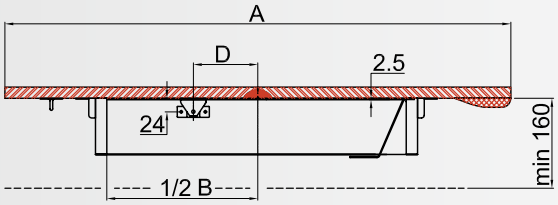

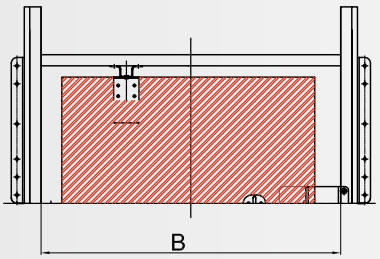

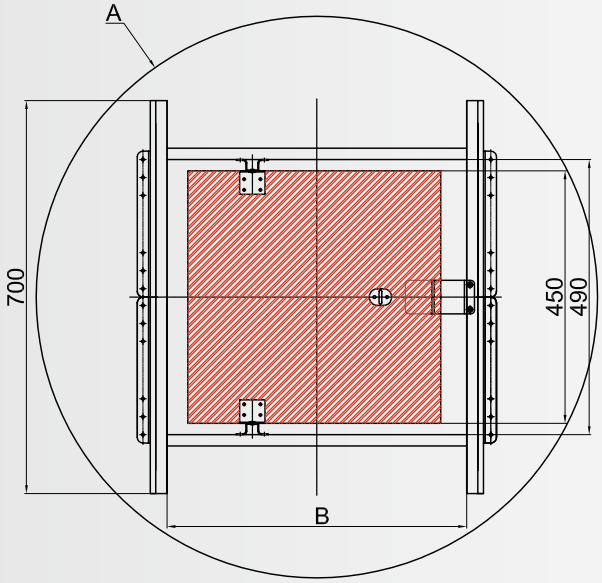

Типоразмеры
для прямоугольных столов

A	B	D
800 – 840	520	115
840 – 880	560	115
880 – 920	600	115
920 – 960	640	115
960 – 1000	680	115

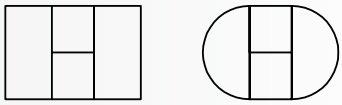

Типоразмеры
для прямоугольных и овальных столов

A	B	D
1000 – 1040	720	115
1040 – 1080	760	115
1080 – 1120	800	115
1120 – 1160	840	115
1160 – 1200	880	115

СХЕМА РАСКЛАДЫВАНИЯ ВСТАВКИ СТОЛА 030603
ПРИНЦИП РАБОТЫ

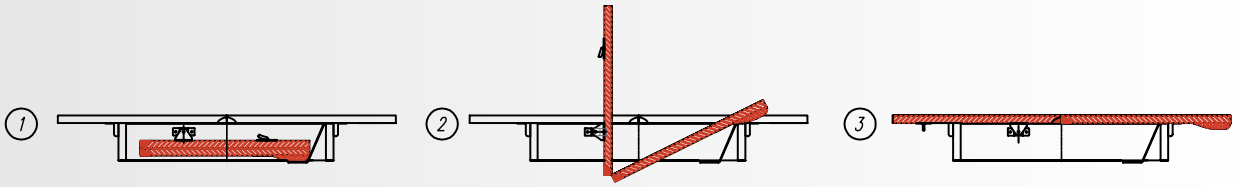

МЕХАНИЗМ ПОВОРОТА ВСТАВКИ СТОЛА 030603
ОБОЗНАЧЕНИЯ УЗЛОВ МЕХАНИЗМА

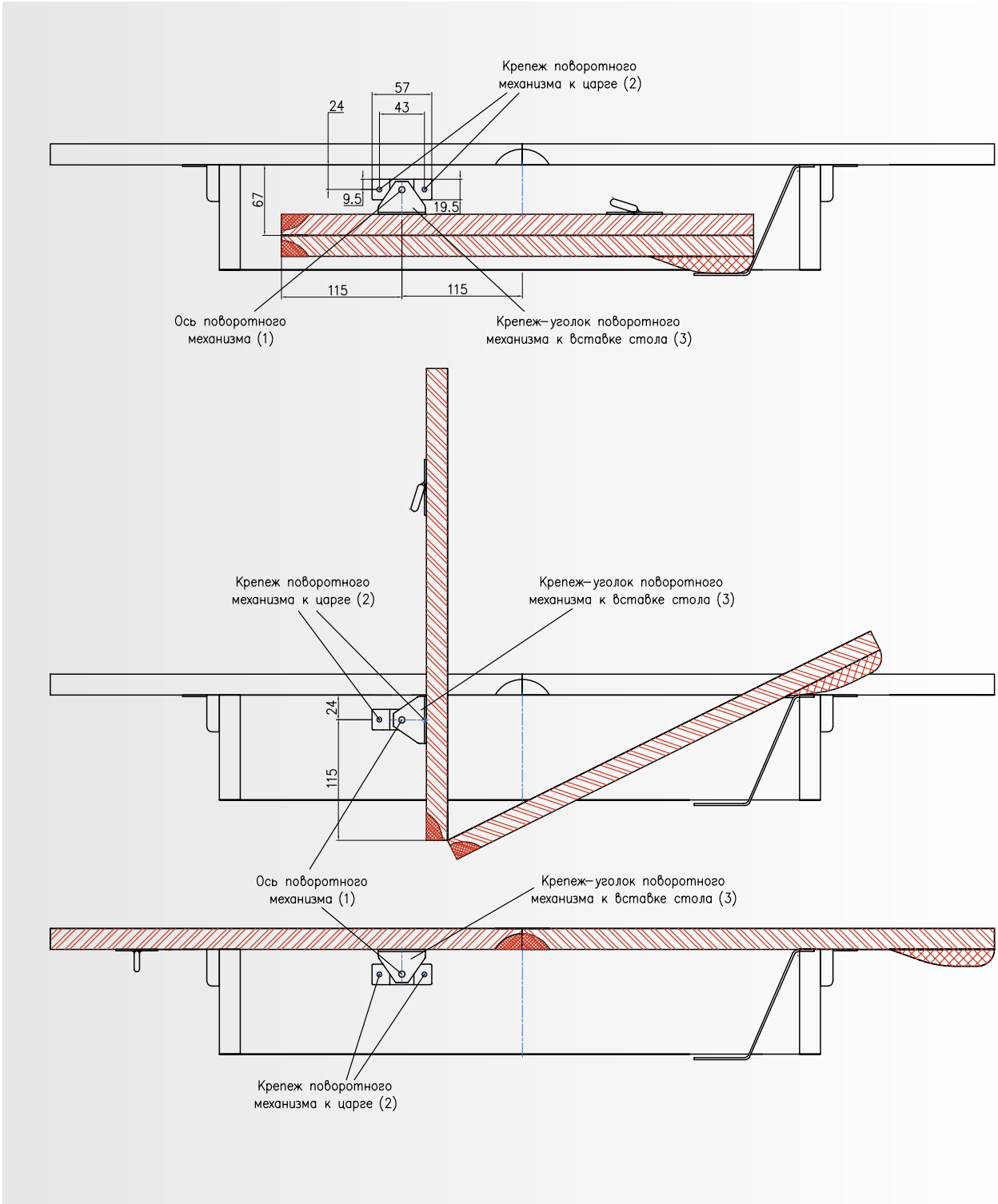

МЕХАНИЗМ ПОДЪЁМА ВСТАВКИ СТОЛА 030604
УСТАНОВОЧНЫЕ РАЗМЕРЫ

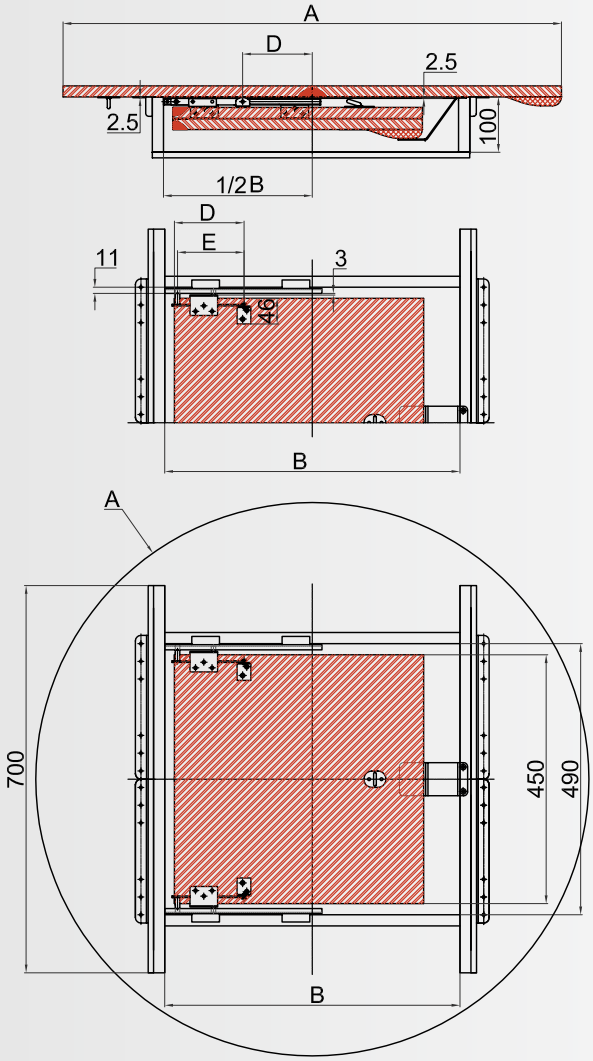

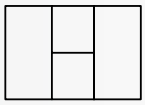

Типоразмеры
для прямоугольных столов

A	B	D	E
800	533	126	120
900	533	126	120
900	583	126	120
1000	583	126	120

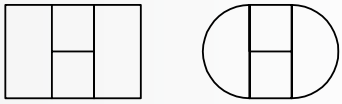

Типоразмеры
для прямоугольных и овальных столов

A	B	D	E
1000	633	126	120
1100	633	126	120
1100	683	126	120
1200	683	126	120

СХЕМА РАСКЛАДЫВАНИЯ ВСТАВКИ СТОЛА 030604
ПРИНЦИП РАБОТЫ

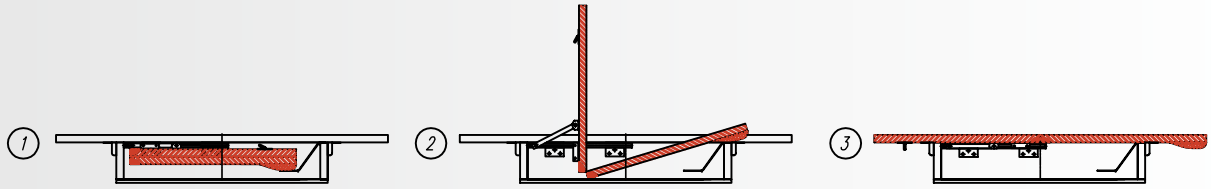

МЕХАНИЗМ ПОДЪЁМА ВСТАВКИ СТОЛА 030604
ОБОЗНАЧЕНИЯ УЗЛОВ МЕХАНИЗМА

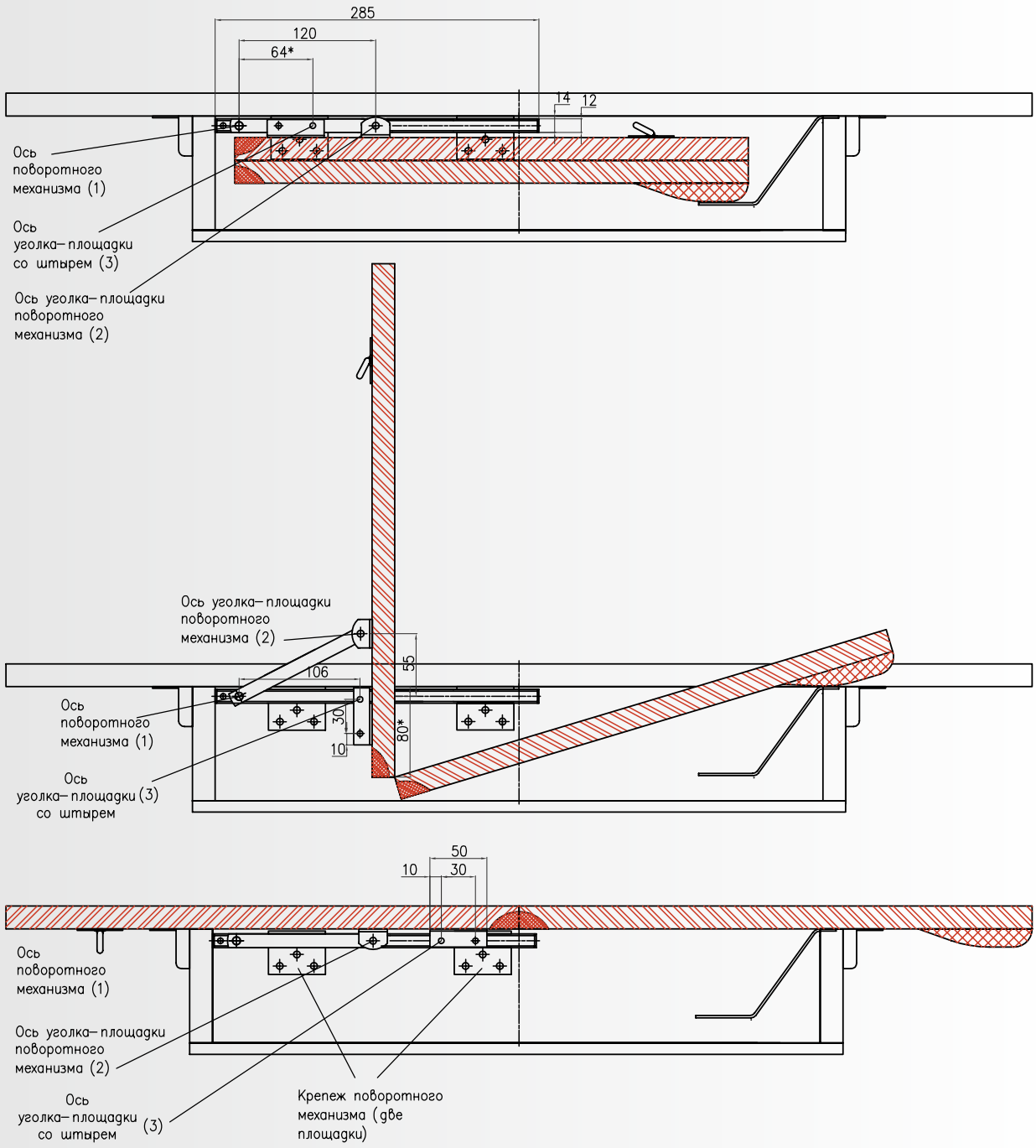

МЕХАНИЗМ ПОВОРОТА ВСТАВКИ СТОЛА (ТРУБКА) 030607
ПРИНЦИП РАБОТЫ

Крепёж к столешнице

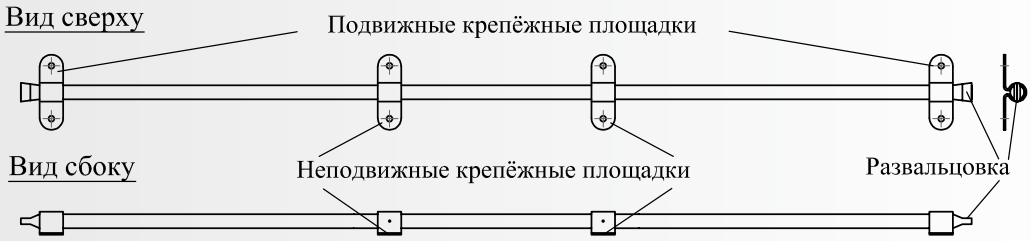

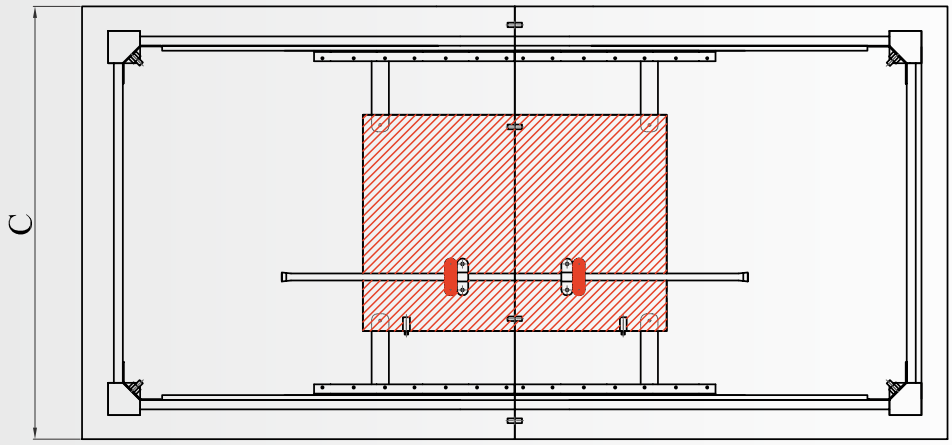

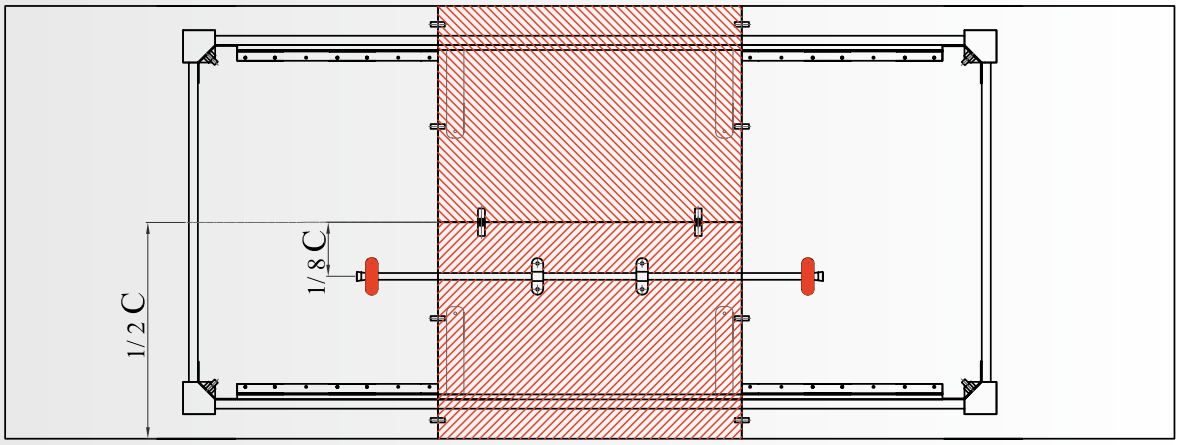

C - ширина столешницы

- крепёж к столешнице

- крепёж к вставке стола

МЕХАНИЗМ ПОВОРОТА ВСТАВКИ СТОЛА (ТРУБКА) 030607
ПРИНЦИП РАБОТЫ

Крепёж к царге

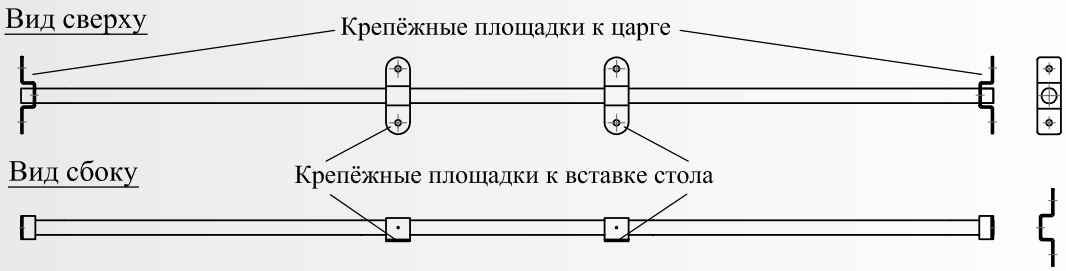

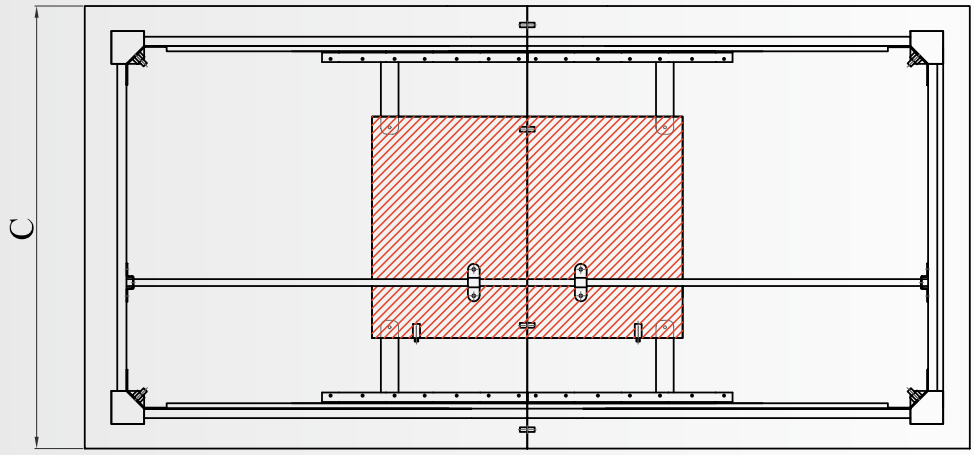

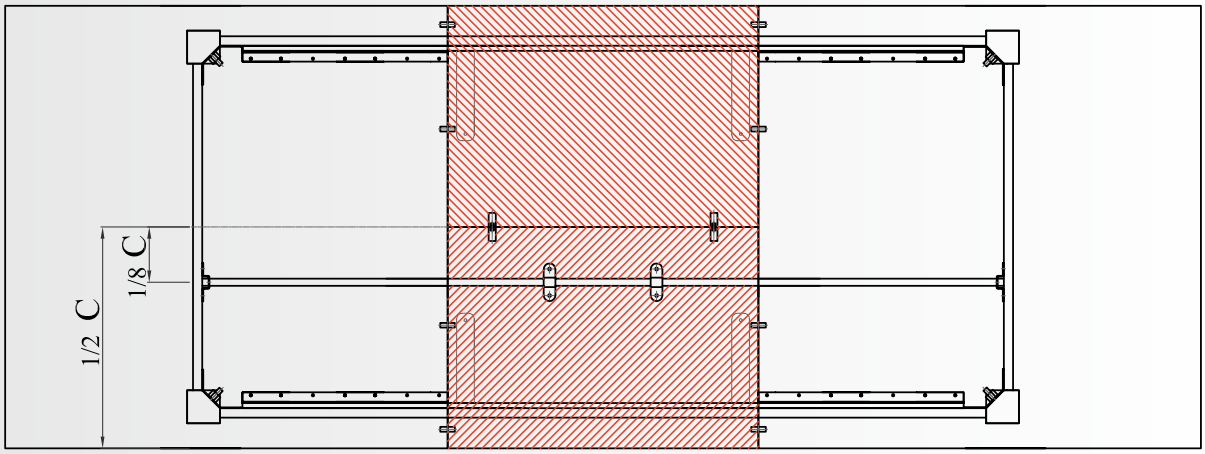

C - ширина столешницы
- крепёж к царге стола
- крепёж к вставке стола

МЕХАНИЗМ ПОВОРОТА ВСТАВКИ СТОЛА ТИПА «КОРОМЫСЛО»
ПРИНЦИП РАБОТЫ

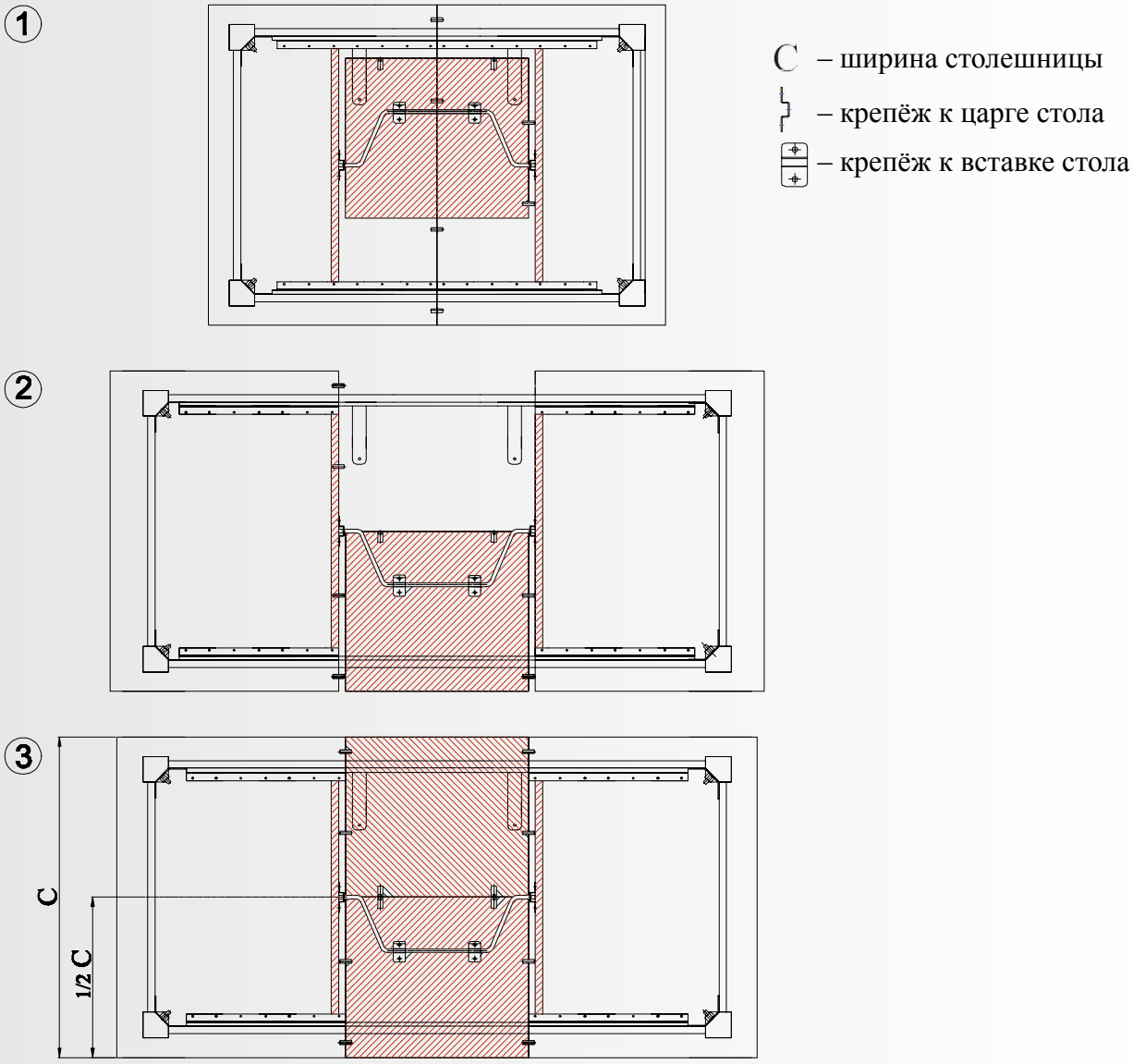

СХЕМА РАСКЛАДЫВАНИЯ ВСТАВКИ СТОЛА ТИПА «КОРОМЫСЛО»
ПРИНЦИП РАБОТЫ

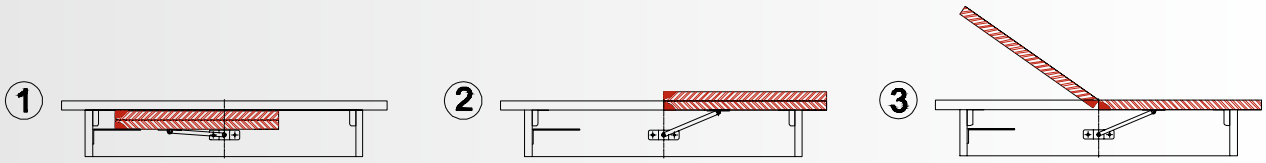

1. Вставка столешницы сложена и лежит на держателе вставки стола. Столешницы сдвинуты.

2. Столешницы раздвинуты. Вставка столешницы приподнимается, поворачивается на поворотном механизме и в сложеном виде накладывается на долевую царгу стола.

3. Раскладывается верхняя половина вставки столешницы. Столешницы сдвигаются.

Пандус для вставки стола
P-2102

Материал – металл.
Покрытие – порошковая покраска.

Артикул	Цвет	Норма отпуска	Норма упаковки
030610	□ белый	20 шт.	200 шт.

Рекомендации по установке на стр. 77 – 81

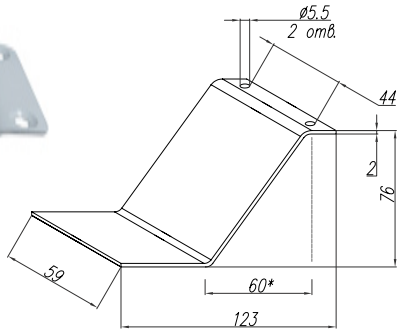

Кольцо для вставки стола
005

Материал – металл.

Артикул	Цвет	Норма отпуска	Норма упаковки
030614	■ цинк	100 шт.	2000 шт.

Рекомендации по установке на стр. 77 – 81

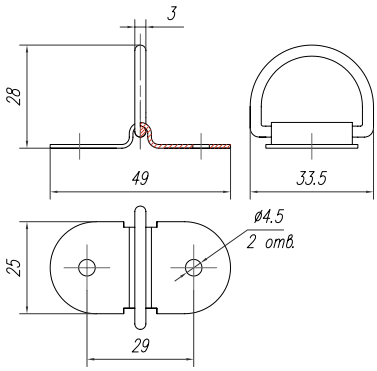

Уголок для вставки стола
Lid 01

Материал – металл.

Артикул	Цвет	Норма отпуска	Норма упаковки
030606	■ цинк	1 шт.	600 шт.

Рекомендации по установке на стр. 82 – 84

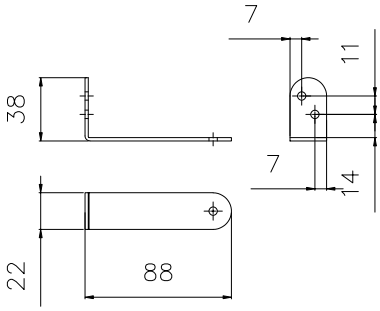

Колесо для столешницы
RT 01

Материал – пластик.

Артикул	Цвет	Норма отпуска	Норма упаковки
030656	■ черный	1 шт.	1000 шт.

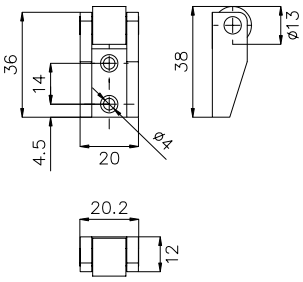

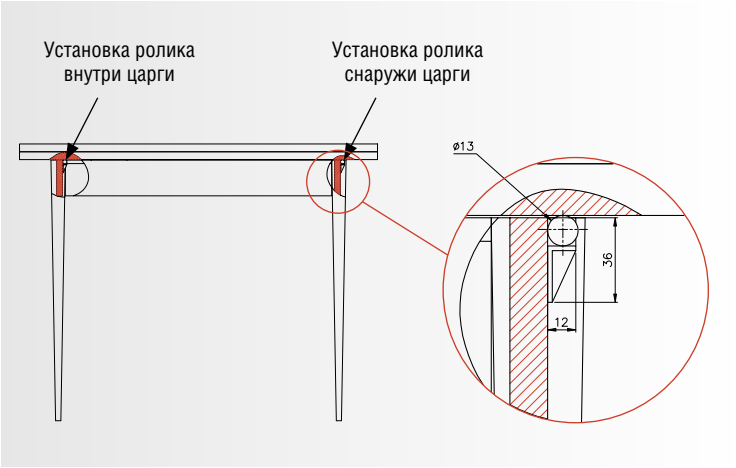

Шкант металлический для столов 002

Шкант металлический.
Диаметр 8 мм.

Артикул	Цвет	Норма отпуска	Норма упаковки
030655	цинк (желтый)	500 шт.	3000 шт.

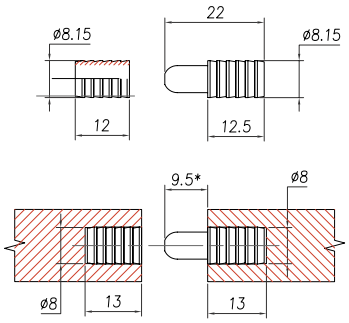

Замок-крючок 003

Материал – металл.

Артикул	Цвет	Норма отпуска	Норма упаковки
030651	цинк (желтый)	1000 шт.	3000 шт.

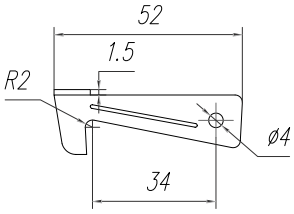

Замок фиксации столешницы эксцентрик Z-085

Материал – металл.

Артикул	Цвет	Норма отпуска	Норма упаковки
030652	цинк (желтый)	50 шт.	200 шт.

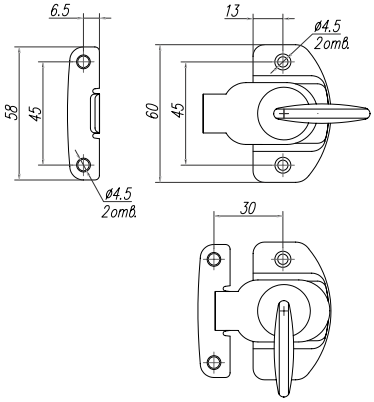

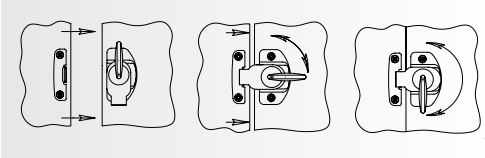

Замок кнопочный CY-83

Материал – металл.

Артикул	Цвет	Норма отпуска	Норма упаковки
030660	коричневый	1 шт.	1000 шт.

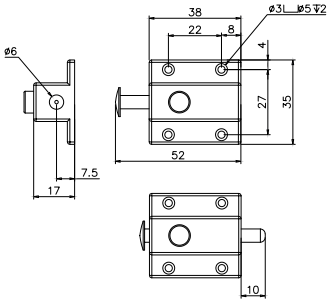

Защелка с роликом Y 010

Материал – металл.

Артикул	Цвет	Норма отпуска	Норма упаковки
030657	старая медь	50 шт.	200 шт.

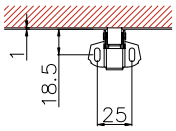

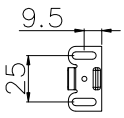

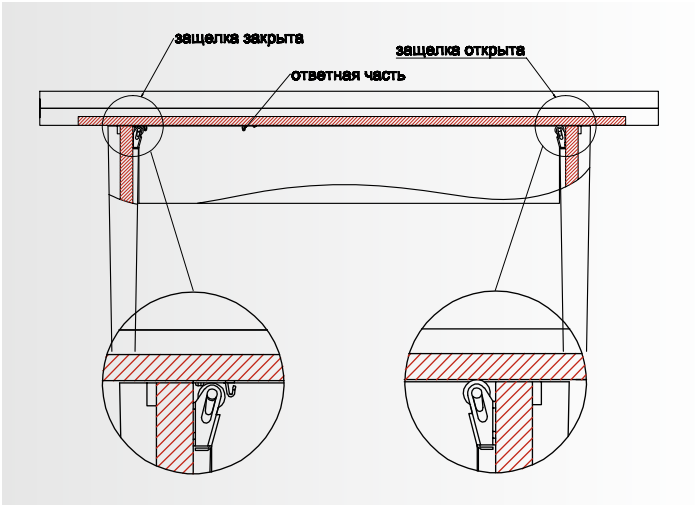

Замок фиксации столешницы 35 мм 004

Материал – металл.

			Норма упаковки
030653	цинк (голубой)	500 шт.	1000 шт.

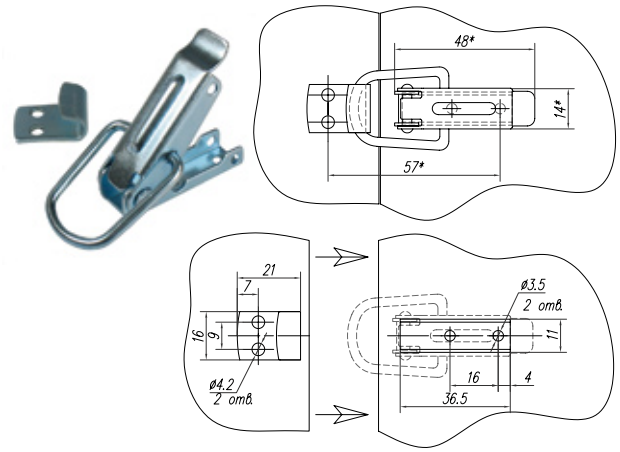

Замок для стола с пружиной 922

Материал – металл.

Артикул	Цвет	Норма отпуска	Норма упаковки
030654	цинк (желтый)	40 шт.	400 шт.

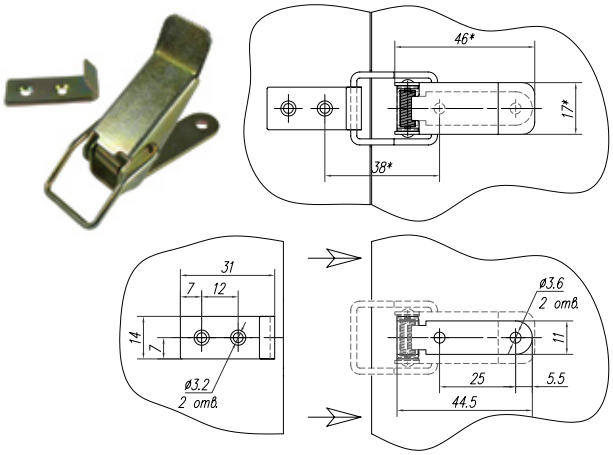

Поворотное устройство (площадка-кольцо)для мебельных тумб, столов (в т.ч. стеклянных)

Материал – металл.
Покрытие – цинк.

Артикул	Наименование	A Внешний диаметр механизма, мм	B Внутренний диаметр механизма, мм	Нагрузка, кг
030671	В – 599.392	392	338	100
030673	В – 599.300	300	246	70

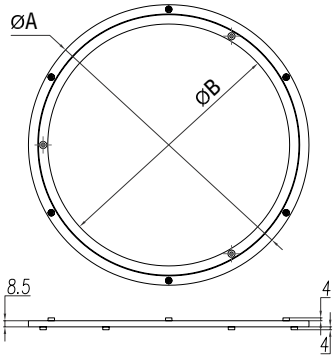

АРТИКУЛ 030672 (2106)

Поворотное устройство для TV-тумбы
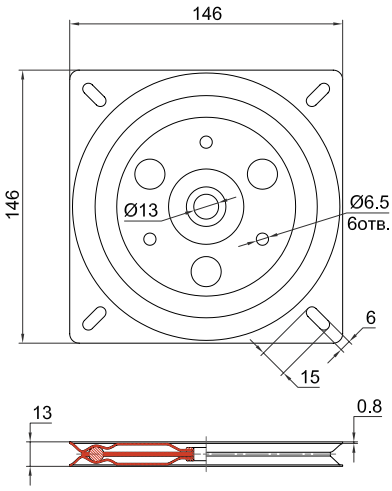
Допустимая вертикальная нагрузка 80 кг.
Материал – сталь.
Цвет покрытия – чёрный.